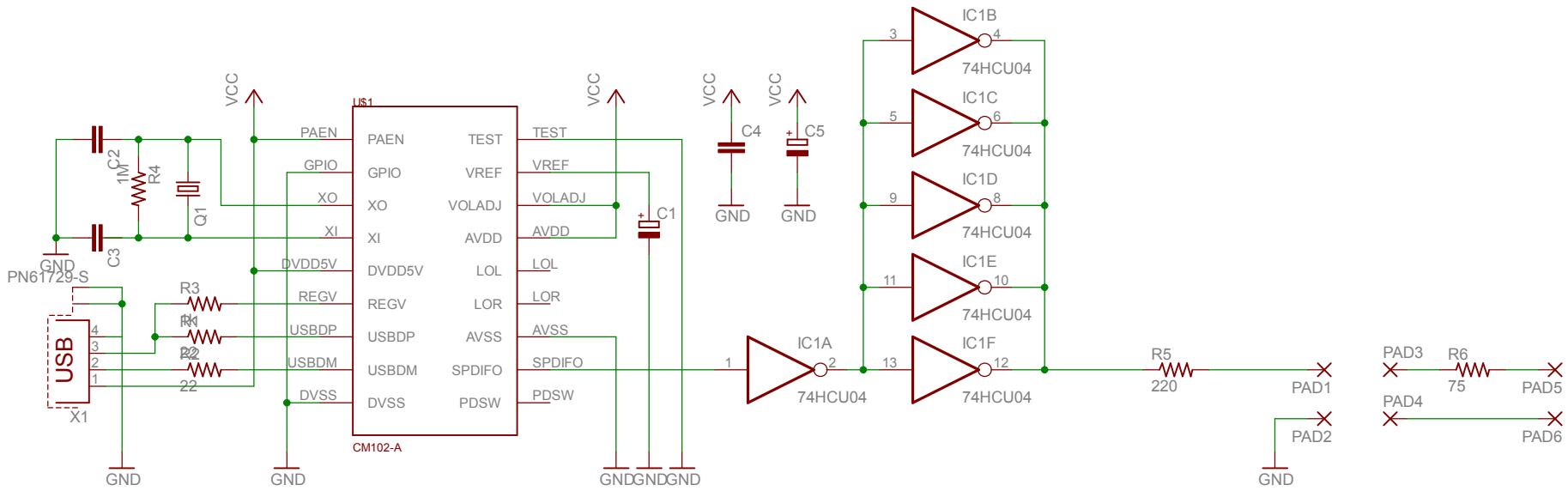
VCC
U$1
PAEN
GPIO
XO
XI
DVDD5V
REGV
USBDP
USBDM
DVSS
TEST
VREF
VOLADJ
AVDD
LOL
LOR
AVSS
SPDIFO
PDSW
CM102-A
C2
1M
R4
Q1
C3
GND
PN61729-S
R3
R1
R2
22
USB
X1
C1
C4
C5
IC1A
IC1B
IC1C
IC1D
IC1E
IC1F
74HCU04
R5
220
PAD1
PAD2
PAD3
PAD4
PAD5
PAD6
R6
75